GAZELLE®

G9409

مقياس سرعة دوران مصغّر دون تلامس
دليل المستخدم

أولاً: المقدمة

G9409 مقياس سرعة دوران مستقر وآمن وموثوق يعمل دون تلامس. يعتمد تصميمه على متحكم دقيق ومعالجة كهروضوئية لعيّنات السرعة، ويجعله تصميمه الفريد مقياس سرعة دوران عالي الأداء.

⚠ تحذير:
لتجنّب الصدمة الكهربائية أو الإصابة، يرجى قراءة تعليمات السلامة والتحذيرات قبل تشغيل هذا المنتج.

ثانياً: فحص محتويات العبوة

افتح العبوة وأخرج الجهاز. يرجى التحقق مما إذا كانت أي من القطع التالية ناقصة أو تالفة، والتواصل مع المورّد فوراً في هذه الحالة.

1. بطارية 3 ---------- 1.5V AAA قطع
2. شرائط عاكسة ---------- 6 قطع
3. دليل المستخدم ---------- قطعة واحدة

ثالثاً: تعليمات السلامة

في هذا الدليل، تشير كلمة "تحذير" إلى الظروف والإجراءات التي تشكّل خطراً على المستخدم أو على جهاز الاختبار.
1) قبل الاستخدام، افحص مقياس السرعة للتأكد من خلوّه من أي تلف، مع الانتباه بشكل خاص إلى الغطاء العازل وشاشة العرض. لا تستخدم الجهاز إذا لم يكن يعمل بشكل صحيح.

2) اتبع تعليمات التشغيل.
3) لا توجّه الليزر مباشرةً إلى العينين.
4) لا تغيّر الدائرة الداخلية.
5) عند ظهور رمز انخفاض البطارية ، استبدل البطارية في أقرب وقت ممكن. أخرج البطارية إذا تُرك الجهاز دون استخدام لفترة طويلة.
6) لا تخزّن الجهاز أو تستخدمه في بيئة ذات حرارة أو رطوبة عالية، أو بيئة قابلة للانفجار، أو ذات مجال مغناطيسي قوي.
7) استخدم قطعة قماش ناعمة ومنظفاً لتنظيف الهيكل، ولا تستخدم مواد كاشطة أو مذيبات.

رابعاً: الرموز

⚠	تحذير
	انخفاض البطارية
CE	مطابق لمعايير الاتحاد الأوروبي

خامساً: الهيكل (الشكل 1)

1. طرف إرسال واستقبال الليزر
2. الهيكل
3. اللوحة
4. شاشة العرض
5. أزرار الوظائف

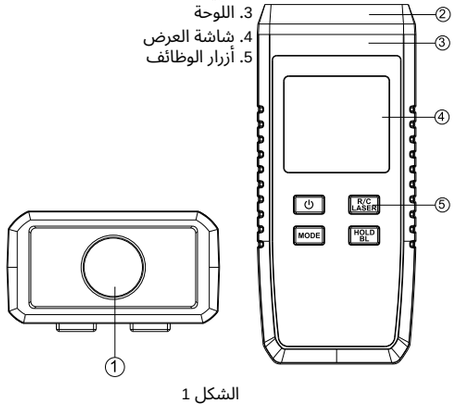

الشكل 1

سادساً: المؤشرات (الشكل 2)

1. تثبيت القراءة
2. تشغيل الليزر
3. القيمة العظمى
4. القيمة الصغرى
5. انخفاض البطارية
6. استقبال الإشارة
7. قياس العدّ
8. الإيقاف التلقائي
9. قياس RPM

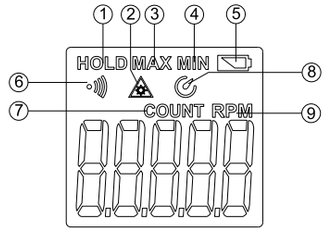

الشكل 2

سابعاً: الأزرار والإعداد

1. ⏻ : ضغطة قصيرة: تشغيل/إيقاف الجهاز، ضغطة مطوّلة: تشغيل/إيقاف وظيفة الإيقاف التلقائي. يشير الرمز إلى تفعيل الإيقاف التلقائي.
2. R/C LASER : ضغطة قصيرة: التبديل بين وضعي RPM وCOUNT. ضغطة مطوّلة: تشغيل/إيقاف الليزر.
3. MODE : في وضع RPM: اضغط ضغطة قصيرة على MODE لعرض السجلات السابقة (القيمة العظمى أو الصغرى)، واضغط مطولاً على MODE لحذف السجلات. إذا وُجدت إشارة دخل بعد التشغيل، يُعاد حساب القيمتين العظمى والصغرى. في وضع COUNT: اضغط على MODE لإعادة العدّ إلى الصفر.
4. HOLD BL : ضغطة قصيرة لتشغيل/إيقاف وظيفة تثبيت القراءة، وضغطة مطوّلة لتشغيل/إيقاف الإضاءة الخلفية.

ثامناً: تعليمات التشغيل

1. قياس RPM (انظر الشكل 3)
⚠ تحذير:
لتجنّب الإصابة والضرر، حافظ على مسافة تزيد على 50mm بين مقياس السرعة والجسم.

1) أوقف الجهاز الدوّار.
2) قصّ الشريط العاكس (10mm × 10mm) وضعه على الجهاز الدوّار.
3) ثبّت الجهاز في موضع يبعد 200mm~50 عن الجسم الدوّار.
4) اضغط ضغطة قصيرة على ⏻ لتشغيل الجهاز، ووجّه الليزر نحو الشريط العاكس (بزاوية رأسية ≤30°).
5) شغّل الجهاز الدوّار لبدء القياس.

⚠ ملاحظة:
عند قياس سرعة أقل من 50 RPM قد تكون فترة النبضة طويلة؛ لذا أبقِ الجهاز ثابتاً لضمان الدقة، وانتظر وصول إشارتي النبض السابقتين للحصول على قراءة دقيقة. لا تتغير القراءة إذا كانت فترة النبضة أطول من 7 ثوانٍ. إذا تجاوزت سرعة الدوران 99999 RPM، يظهر الرمز OL للدلالة على تجاوز النطاق.

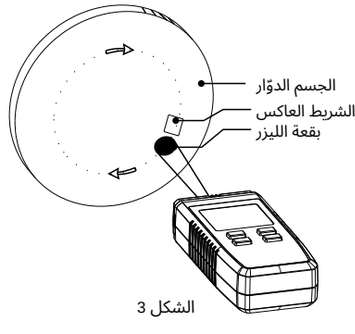

الشكل 3

2. قياس العدّ

للأجسام المضيئة

1) ثبّت الجهاز في موضع يبعد 200mm~50 عن الجسم الدوّار (بزاوية رأسية ≤30°).

2) اضغط ضغطة قصيرة على ⏻ لتشغيل الجهاز، ثم اضغط ضغطة قصيرة على R/C LASER لاختيار وضع القياس. وجّه الليزر نحو الأجسام المراد قياسها.
3) بعد مسح الأجسام المضيئة، يعدّ الجهاز ويعرض الكمية.

ملاحظة: يجب أن تكون الأجسام المراد قياسها مضيئة.

3. المواصفات الكهربائية

- درجة الحرارة المحيطة: 23°C ±5°C (64.4~82.4°F)
- الرطوبة المحيطة: ≤80% RH

(1) RPM

الدقة	دقة العرض	النطاق
± (0. 04%+2)	0.1r/min	10～9999.9r/min
	1r/min	10000～99999r/min

(2) COUNT

أقصى تردد للدخل	دقة العرض	النطاق
10KHz، 5% من عرض النبضة	رقم واحد	0～99999

⚠ تحذير:
لتجنّب القراءات الخاطئة والإصابة، يرجى عدم فتح غطاء الجهاز.

عاشراً: الصيانة

1. الصيانة العامة

أ. يجب أن يتولى تنفيذ أعمال الصيانة والخدمة متخصصون مؤهلون أو أقسام معتمدة.

ب. نظّف الهيكل بقطعة قماش جافة، ولا تستخدم مواد كاشطة أو مذيبات.

2. تركيب البطارية واستبدالها

يعمل الجهاز بثلاث بطاريات قلوية AAA بجهد 1.5V.
لتركيب البطارية أو استبدالها:
أ. فكّ براغي غطاء البطارية، وأزل الغطاء، وركّب البطاريات الجديدة مع التأكد من مراعاة الأقطاب الصحيحة.
ب. استخدم بطاريات من النوع نفسه.
ج. أعد تركيب الغطاء وأحكم ربط البراغي.

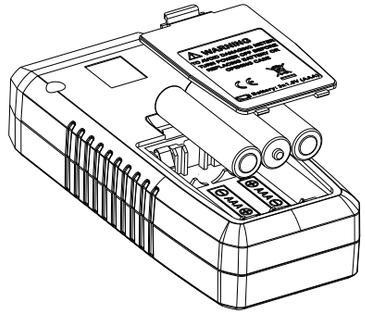

الشكل 6

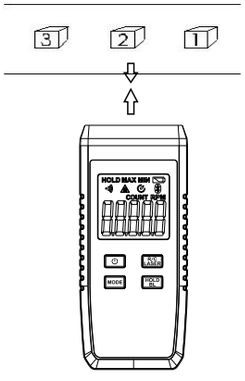

الشكل 4

للأجسام ذات مصدر ضوئي خارجي.
1) ثبّت الجهاز في موضع يبعد 50~200mm عن الجسم الدوّار (بزاوية رأسية ≤30°).

2) ثبّت مصدر الضوء في الموضع المقابل على الجانب الآخر من الأجسام، بحيث يكون مقابلاً للجهاز (الشكل 5).
3) اضغط ضغطة قصيرة لتشغيل الجهاز، واضغط مطولاً لإيقاف الليزر.
4) عند مرور الأجسام بين الجهاز ومصدر الضوء، يعدّ الجهاز الأجسام ويعرض الكمية.

ملاحظة: إذا تجاوزت الكمية 99999، يظهر الرمز OL للدلالة على تجاوز النطاق.
اضغط على MODE لإعادة القراءة إلى 0.

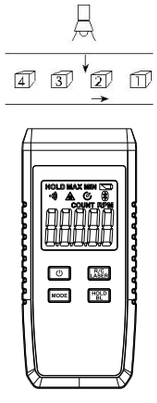

الشكل 5

تاسعاً: المواصفات الفنية

1. المواصفات العامة

- أقصى قيمة معروضة: 99999
- عرض تجاوز النطاق: OL
- انخفاض البطارية:
- معدل التحديث: 1s~7s (حسب سرعة الدوران)
- نوع المستشعر: صمام ثنائي حساس للضوء وأنبوب ليزر
- مسافة القياس: 50mm~200mm
- اختبار السقوط: 1m
- البطارية: 1.5V (AAA)

2. بيئة التشغيل

- للاستخدام الداخلي
- الارتفاع: 2000≤ متر
- معايير السلامة: EN61010-1؛ EN61010-031؛ EN61326
- درجة التلوث: 2
- درجة حرارة التشغيل: 0°C~50°C (32~122°F) (≤80%RH)
- درجة حرارة التخزين: -20°C~+60°C (-4~140°F) (≤80%RH)

说明书菲林做货要求：

序号	项目	内容
1	尺寸	展开：210*240mm　折后：105*60mm
2	材质	60g书纸
3	颜色	单色双面印刷
4	外观要求	完整清晰、版面整洁，无斑墨、残损、毛边、刀线错位等缺陷。
5	装订方式	无
6	表面处理	无
7	其它	无
版本		
修改页码		REV.2 修改成股份有限公司

DWH 设 计	黄荣伟2018.06.25	MODEL 机型： Ut373	Part NO. 旧P/N： 物料编号：新P/N 110401106966X
CHK 审核		UNI-T® 优利德科技(中国)股份有限公司 UNI-TREND TECHNOLOGY（CHINA）CO., LTD.	
APPRO. 批准			